5 МП IP-камера з фіксованим куполом, 2,8 мм

GU-CI-AC5617V

Тип: Фіксовані купольні камери - IP - Камера

Код товару: GU-CI-AC5617V

Код EAN: 4260573063857

SMART-PLUS

Лінійка SMART-PLUS всебічно охоплює сучасні відеосистеми та пропонує універсальні рішення для різних сфер застосування.

Основні переваги

H.265+

H.265pro+ використовує стандартний формат H.265/High Efficiency Video Coding (HEVC), але відрізняється передовими технологіями, що дозволяють істотно зменшити необхідну пропускну здатність каналу передачі даних та обсяг пам’яті для зберігання, забезпечуючи максимальну ефективність.

Додаток для смартфонів

Мобільний додаток було розроблено для того, щоб оператори могли ефективно дистанційно контролювати та керувати відеосистемами в будь-який час. Він дозволяє переглядати зображення в режимі реального часу, відтворювати записані відеодані та отримувати дистанційні сповіщення.

Класифікація об’єктів

Ця технологія використовує надзвичайно просунутий алгоритм глибокого навчання, який може розпізнати, чи спрацювала сигналізація через людину, транспортний засіб чи якийсь інший об’єкт.

Глибоке навчання

Глибоке навчання засноване на складній структурі людського мозку. Цей інноваційний метод дозволяє обробляти інформацію та виконувати відповідні дії на основі аналізу.

- Зменшення кількості небажаних тривог (хибних спрацьовувань) завдяки класифікації об’єктів-цілей за допомогою алгоритмів глибокого навчання. Це значно зменшує кількість хибних спрацьовувань, спричинених об’єктами, що не є людьми чи транспортними засобами.
- Вбудований мікрофон
- Інтегровано багато функцій штучного інтелекту, таких як розпізнавання облич, виявлення вторгнення, підрахунок об’єктів, черги, теплова карта та багато іншого

Відповідність вимогам NDAA

Лінійка SMART від GRUNDIG Security повністю відповідає Закону про національну оборону (NDAA), який забороняє федеральним агентствам США та їхнім партнерам використовувати обладнання або послуги відеоспостереження та телекомунікації від певних китайських компаній. Цей закон є частиною NDAA імені Джона С. Маккейна та набрав чинності в серпні 2020 року.З нашою лінійкою продуктів SMART ви можете бути впевнені, що ваша система безпеки відповідає цим важливим нормам. Наші продукти відповідають найвищим стандартам якості та надійності, забезпечуючи вам безпеку, необхідну для захисту ваших активів та персоналу.

Технічні характеристики

Камера	
Датчик зображення:	1/2,7" CMOS із прогресивною розгорткою
Роздільна здатність відео:	2880 × 1620
Чутливість (колір):	0,004 люкс при F1,6 (AGC увімкнено)
Чутливість (ч/б):	0 люкс, світлодіодний ІЧ увімкнено
Витримка:	1/5 ~ 1/20000 с
Тривалий час витримки:	Підтримка
Баланс білого:	Авто, Ручний режим
Об'єктив	
Фокусна відстань об'єктива:	2,8 мм
Діафрагма (F-число):	F1,6
Тип приводу об'єктива:	Фіксована діафрагма
Поле зору:	110° (по горизонталі), 58° (по вертикалі), 133° (по діагоналі)
Джерело світла	
Макс. відстань ІЧ:	До 30 м
Відео	
Колір/Ч/Б:	Авто, знімний ІЧ-фільтр (ICR)
Широкий динамічний діапазон:	120 дБ
Покращення якості зображення:	BLC, 3D DNR, HLC
Налаштування зображення:	Режим «Коридор», насиченість, яскравість, контрастність, різкість та баланс білого регулюються за допомогою клієнтського програмного забезпечення або веб-браузера
Перемикач «День/Ніч»:	Підтримка автоматичного режиму, за розкладом, денного та нічного режимів
Зони конфіденційності:	4 зони, прямокутник
Аудіо	
Стиснення аудіо:	G.711
Загальні	
Діапазон DRI:	Виявлення: 56 м, Спостереження: 22,4 м, Розпізнавання: 11,2 м, Ідентифікація: 5,6 м DORI (Detect, Observe, Recognize and Identify) — це стандартна система (EN-62676-4) для визначення здатності людини, яка переглядає відео, розрізняти осіб або об’єкти в м
Частота кадрів	
Основний потік:	50 Гц: 25 кадрів/с (2880 × 1620, 2560 × 1440, 2304 × 1296, 1920 × 1080, 1280 × 720)60 Гц: 30 кадрів/с (2880 × 1620, 2560 × 1440, 2304 × 1296, 1920 × 1080, 1280 × 720)
Додатковий потік:	50 Гц: 25 кадрів/с (1280 × 720, 640 × 480, 320 × 240)60 Гц: 30 кадрів/с (1280 × 720, 640 × 480, 320 × 240)
3-й потік:	50 Гц: 25 кадрів/с (640 × 480, 320 × 240)60 Гц: 30 кадрів/с (640 × 480, 320 × 240)

Мережа	
Функції:	Скидання налаштувань однією клавішею, захист від мерехтіння, три потоки, дзеркальне відображення, захист паролем, маска конфіденційності, фільтр IP-адрес
Стиснення відео:	H.264, H.264+, H.265, H.265+, MJPEG
Швидкість передачі даних:	від 256 Кбіт/с до 8 Мбіт/с
Регулювання бітрейту:	Постійна швидкість передачі даних (CBR), змінна швидкість передачі даних (VBR)
Метод потокової передачі:	Одноадресна передача, багатоадресна передача
Картка пам'яті SD:	Вбудована карта Micro SD до 512 ГБ, NAS (підтримка NFS, SMB/CIFS)
Веб-браузер:	Safari V12.1+, Mozilla Firefox V.52+, Google Chrome V.57+, MS Edge V.79+
Мережевий протокол:	TCP/IP, HTTP, HTTPS, FTP, DHCP, DNS, DDNS, RTP, RTSP, NTP, UPnP, SMTP, SNMP, 802.1X, IPv4/IPv6, PPPoE
Кібербезпека:	Різні рівні паролів, захист паролем, складний пароль, шифрування HTTPS, аутентифікація за дайджестом для HTTP/HTTPS, фільтр IP-адрес, WSSE та аутентифікація за дайджестом для ONVIF, RTP/RTSP через HTTPS, налаштування часу очікування, журнал аудиту безпеки
Інтерфейс вводу-виводу	
Аудіо вхід/вихід:	Вбудований мікрофон
Мережевий інтерфейс:	1x 10, 100 Base T (Ethernet), TX (RJ-45)
Інтелектуальні функції	
Виявлення аудіо:	Виявляє незвичайні звуки: гавкіт собак, плач немовлят, постріли, раптове посилення та ослаблення звуку
Щільність натовпу:	Підраховує кількість людей у заздалегідь визначеній зоні. Можна налаштувати зону та максимальну кількість людей у ній
Аналітика на основі глибокого навчання:	Розпізнавання обличчя, виявлення перетину лінії, виявлення вторгнення, виявлення входу в зону, виявлення виходу із зони, людина, транспортний засіб
Розпізнавання обличчя:	Людське обличчя, що з’являється на зображенні, можна виявити та запустити відповідну дію
Розпізнавання обличчя:	Виявляє та розпізнає обличчя, порівнюючи їх із збереженими портретними зображеннями. Дії можуть запускатися на основі списків дозволених, заблокованих та інших осіб
Теплова карта:	Візуалізує кількість людей у зоні спостереження за певний проміжок часу за допомогою простої та зручної колірної схеми
Класифікація об'єктів:	Виявляє людей, немоторизовані транспортні засоби та/або транспортні засоби на всьому екрані або у визначеній ділянці зображення
Виявлення вторгнення:	Люди, моторизовані або немоторизовані транспортні засоби, що входять, виходять або проїжджають через заздалегідь визначену віртуальну зону; підтримується до 4 правил
Розпізнавання номерних знаків:	Виявляє та розпізнає номерні знаки автомобілів. (Функція імпорту-експорту даних, дії можуть запускатися через списки дозволених, заблокованих та інших, підтримується лише при вставленій SD-карті).
Підрахунок об'єктів:	Люди, моторизовані транспортні засоби, немоторизовані транспортні засоби або інші об’єкти руху підраховуються під час перетину віртуальної лінії, а результат відображається на екрані в режимі реального часу
Перетин лінії:	Перетин заздалегідь визначеної віртуальної лінії з класифікацією об’єктів: пішохід, моторизований транспортний засіб та немоторизований транспортний засіб. Можна налаштувати 4 різні правила.
Видалення об'єкта:	Виявляє в межах заздалегідь визначеної, регульованої зони об’єкти, які спочатку були розміщені в певному місці та були вилучені, а також об’єкти, які там залишилися
Виявлення людей та транспортних засобів:	Можливість налаштування виявлення людей, моторизованих або немоторизованих транспортних засобів.
Довжина черги:	Підраховує кількість людей у заздалегідь визначеній зоні та вимірює час обслуговування. Можна налаштувати зону, максимальну кількість людей у ній та максимальний час обслуговування

Інтелектуальні функції	
Виявлення руху:	Увімкнено, вимкнено, налаштування зони, чутливість
Вхід у зону:	Вхід у заздалегідь визначену віртуальну зону ззовні
Вихід з зони:	Вихід із заздалегідь визначеної віртуальної зони
Захист від несанкціонованого втручання:	Зміна сцени та розфокусування
Обмеження інтелектуальних функцій:	Одночасно можна вибрати лише одну з функцій штучного інтелекту
Джерело події:	Втручання у відеосигнал, відключення мережі, конфлікт IP-адрес, рух, різні функції штучного інтелекту, раптове підвищення або зниження гучності звуку
Дія події:	Надсилання електронної пошти, активація виходу сигналу тривоги, сповіщення системи спостереження C-WERK, завантаження на FTP/NAS, запуск запису на SD-карту та/або зняття знімків.
Сертифікати	
Рівень захисту:	IP67 (IEC 60529-2013), IK10 (IEC 62262:2002)
Регулювання:	Відповідність стандартам CE, EAC, FCC, RoHS
Стандарт:	ONVIF (профіль S, профіль G, профіль T, профіль M), SDK/API
MTBF при 25 °C:	>60 000 годин
Екологічні	
Робоча температура:	від -35 °C до 60 °C (від -31 °F до 140 °F)
Вологість:	Менше 95 %, без конденсації
Електричні	
Напруга живлення:	12 В постійного струму, PoE (IEEE 802.3af)
Споживання енергії:	Макс. 5,5 Вт
Механічні	
Кріплення:	Поворот: від 0° до 355°, нахил: від 0° до 90°, обертання: від 0° до 355°, 3-осьове регулювання
Розміри:	Ø 115 × 92 мм (Ø 4,5 × 3,6 дюйма)
Вага:	520 г (1,15 фунта)
Упаковка	
Розміри упаковки:	160 × 160 × 130 мм (6,3 × 6,3 × 5,1 дюйма)
Вага упаковки:	600 г (1,3 фунта)
Одиниця упаковки:	24
Розміри оптової упаковки:	500 × 335 × 410 мм (19,7 × 13,2 × 16,1 дюйма)
Вага оптової упаковки:	12 200 г (26,9 фунтів)

Аксесуари

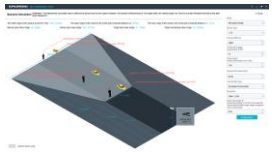

GU-SW-INST-TOOL

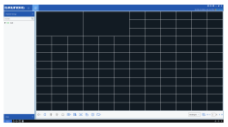

GU-SW-VMS

GU-SW-IP-FINDER

GU-SW-PLAYER

GD-HW-SD-128GB

GD-HW-SD-256GB

GU-BR-AJX09

GU-BR-AJX10

GU-BR-AMF02

GU-BR-AMW04

Розміри

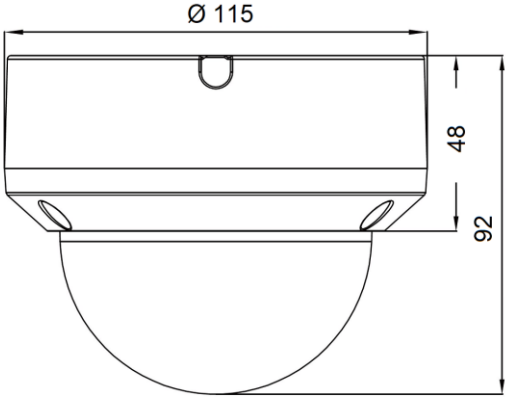

Лінійка Smart

Окрім звичної надійності, лінійка продуктів SMART від GRUNDIG Security пропонує численні функції аналізу зображень, що підтримуються штучним інтелектом (AI). Наприклад, використовуйте функцію LPR для розпізнавання номерних знаків або функцію розпізнавання обличчя для ідентифікації людей. Або зменшіть кількість помилкових тривог, класифікуючи об’єкти як «Транспортний засіб», «Людина» або «Інше». Камери SMART від GRUNDIG Security здатні виявляти людей у натовпі, підраховувати кількість осіб та вимірювати довжину черг, наприклад, у зоні кас. Таким чином, вони допомагають вам оптимально використовувати свої ресурси. Вони також повідомляють вас, якщо сторонні особи перетинають заздалегідь визначені лінії або заходять у певні зони.

Гарантія

Усі камери лінійок SMART-PLUS та SMART-PRO мають подовжений гарантійний термін на електронні деталі протягом 5 років; механічний знос рухомих частин до гарантії не входить. Будь ласка, зверніть увагу на наші загальні умови доставки.

Екологічна упаковка

Наша екологічна упаковка з мінімальним кольоровим друком виготовлена зі 100% переробного матеріалу. З метою економії ресурсів детальна інструкція з експлуатації доступна для завантаження в Інтернеті. Короткі довідники, що додаються до пристроїв, надруковані на 100% переробленому папері.