GU-BR-AMW05

Kategorie: Kryty a držáky pro dome - Kryty a držáky - Příslušenství

Číslo položky: GU-BR-AMW05

EAN kód: 4260573064168

SMART

Produktová řada SMART nabízí komplexní pokrytí moderních videosystémů s pokročilou analýzou AI a nabízí řešení pro různé oblasti použití.

Smart Line

Kromě obvyklé spolehlivosti nabízí produktová řada SMART od GRUNDIG Security četné funkce analýzy obrazu podporované umělou inteligencí (AI). Použijte například funkci LPR k rozpoznání SPZ nebo rozpoznání obličeje k identifikaci osob. Nebo snižte počet falešných poplachů klasifikací objektů jako „Vozidlo“, „Osoba“ nebo „Jiné“. SMART kamery GRUNDIG Security jsou schopny detekovat lidi v davu, počítat počet hlav a měřit délku front, např. B. bude určeno v pokladně. Tímto způsobem vám pomohou optimálně využít vaše zdroje. Také vás informují, pokud neoprávněné osoby překročí předem definované linie nebo vstoupí do určitých oblastí.

.

Funkce

- Robustní hliníkový design

Technické specifikace GU-BR-AMW05

Obecné	
Vhodné pro:	GU-CI-AC5637E, GU-CI-AC5637V
Barva:	Bílé
Certifikace	
Certifikace:	KoMpixatibilní s RoHS
Mechanické údaje	
Materiál:	Hliníková slitina
Rozměry:	187 x 164 mm
Hmotnost:	870 g
Balení	
Rozměry balení:	165 x 190 x 85 mm (6,5 x 7,5 x 3,3 inch)
Hmotnost balení:	800 g (1,8 lbs)
Jednotka balení:	12
Rozměry velkoobjemového balení:	395 x 345 x 275 mm (15,6 x 13,6 x 10,8 inch)
Hmotnost hromadného balení:	10200 g (22,5 lbs)

Rozmery
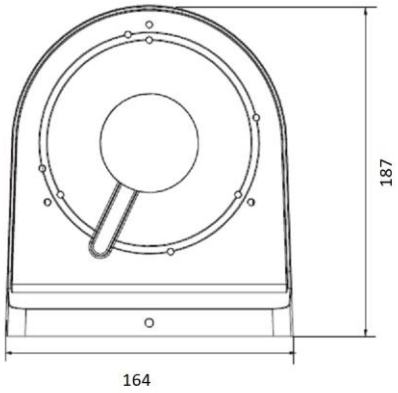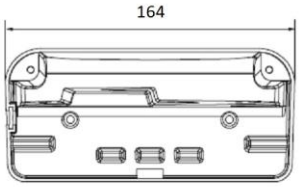
GU-BR-AMW05