Кронштейн для настінного кріплення

GU-BR-AMW04

Тип: Корпус купольної камери та кронштейни - Корпус та кронштейн - Аксесуари

Код товару: GU-BR-AMW04

Код EAN: 4260573064151

SMART

Лінійка SMART забезпечує всебічне охоплення сучасних відеосистем із передовим аналізом на основі штучного інтелекту та рішеннями для різних сфер застосування.

- Міцна алюмінієва конструкція

Технічні характеристики

Сертифікати	
Регулювання:	Відповідає вимогам RoHS
Механічні	
Матеріал:	Алюмінієвий сплав
Колір:	Білий
Розміри:	155 × 132 × 75 мм (6,1 × 5,2 × 2,95 дюйма)
Вага:	480 г (1,06 фунта)
Упаковка	
Розміри упаковки:	135 × 160 × 85 мм (5,3 × 6,3 × 3,3 дюйма)
Вага упаковки:	600 г (1,3 фунта)
Одиниця упаковки:	18
Розміри оптової упаковки:	420 × 335 × 275 мм (16,5 × 13,2 × 10,8 дюйма)
Вага оптової упаковки:	12 200 г (26,9 фунтів)

Розміри

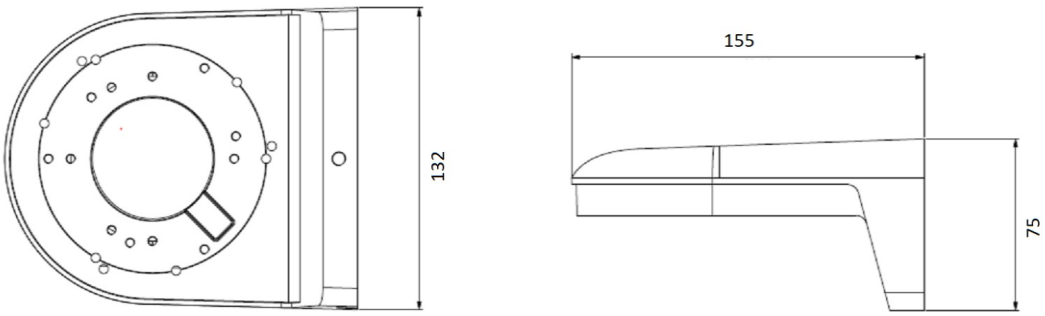

Лінійка Smart

Окрім звичної надійності, лінійка продуктів SMART від GRUNDIG Security пропонує численні функції аналізу зображень, що підтримуються штучним інтелектом (AI). Наприклад, використовуйте функцію LPR для розпізнавання номерних знаків або функцію розпізнавання обличчя для ідентифікації людей. Або зменшіть кількість помилкових тривог, класифікуючи об’єкти як «Транспортний засіб», «Людина» або «Інше». Камери SMART від GRUNDIG Security здатні виявляти людей у натовпі, підраховувати кількість осіб та вимірювати довжину черг, наприклад, у зоні кас. Таким чином, вони допомагають вам оптимально використовувати свої ресурси. Вони також повідомляють вас, якщо сторонні особи перетинають заздалегідь визначені лінії або заходять у певні зони.

Підходить для таких виробів:

GU-CI-AC5617E	5 МП IP-камера типу «турель», 2,8 мм
GU-CI-AC5617V	5 МП IP-камера з фіксованим куполом, 2,8 мм
GU-CI-AC8616E	8-МП IP-камера типу «турель» з об'єктивом 2,8 мм
GU-CI-AC8616V	Фіксована купольна IP-камера 8 МП, 2,8 мм
GU-CI-BC5617V	5 МП IP-камера з фіксованим куполом, 2,8 мм