Адаптер для вбудованого кріплення

GU-BR-AMF01

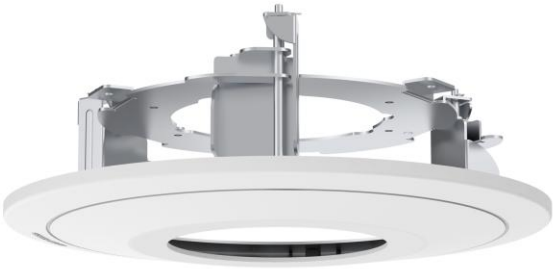

Тип: Корпус купольної камери та кронштейни - Корпус та кронштейн - Аксесуари

Код товару: GU-BR-AMF01

Код EAN: 4260573064083

SMART

Лінійка SMART забезпечує всебічне охоплення сучасних відеосистем із передовим аналізом на основі штучного інтелекту та рішеннями для різних сфер застосування.

- Міцна алюмінієва конструкція

Технічні характеристики

Сертифікати	
Регулювання:	Відповідає вимогам RoHS
Механічні	
Матеріал:	Метал та пластик
Колір:	Білий
Розміри:	Ø 216 × 73 мм (Ø 8,5 × 2,91 дюйма)
Вага:	420 г (0,93 фунта)
Упаковка	
Розміри упаковки:	220 × 220 × 90 мм (8,7 × 8,7 × 3,5 дюйма)
Вага упаковки:	1000 г (2,2 фунта)
Одиниця упаковки:	12
Розміри оптової упаковки:	570 × 455 × 245 мм (22,4 × 17,9 × 9,6 дюйма)
Вага оптової упаковки:	12 200 г (26,9 фунтів)

Розміри

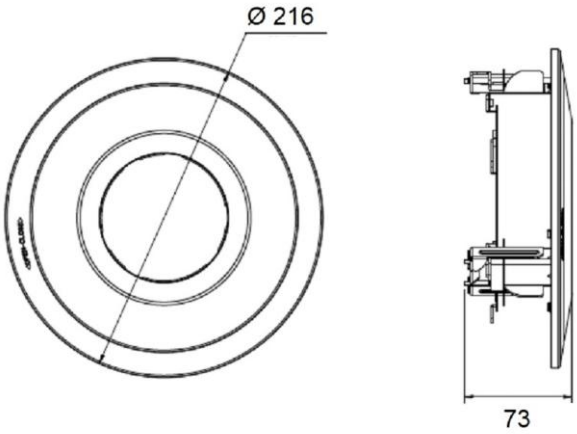

Лінійка Smart

Окрім звичної надійності, лінійка продуктів SMART від GRUNDIG Security пропонує численні функції аналізу зображень, що підтримуються штучним інтелектом (AI). Наприклад, використовуйте функцію LPR для розпізнавання номерних знаків або функцію розпізнавання обличчя для ідентифікації людей. Або зменшіть кількість помилкових тривог, класифікуючи об’єкти як «Транспортний засіб», «Людина» або «Інше». Камери SMART від GRUNDIG Security здатні виявляти людей у натовпі, підраховувати кількість осіб та вимірювати довжину черг, наприклад, у зоні кас. Таким чином, вони допомагають вам оптимально використовувати свої ресурси. Вони також повідомляють вас, якщо сторонні особи перетинають заздалегідь визначені лінії або заходять у певні зони.

Підходить для таких виробів:

GU-CI-AC5637V	5 МП фіксована купольна IP-камера 2,8–12 мм
GU-CI-AT4634V	Фіксована купольна IP-камера 4 МП, 2,8–12 мм
GU-CI-AT8634V	Фіксована купольна IP-камера 8 МП, 2,8–12 мм