GU-BR-AJX08

Categoría: Soportes y Cabinas para Domos - Cabinas y Soportes - Accessorios

Número de artículo: GU-BR-AJX08

EAN CODE: 4260573064038

SMART

La línea de productos SMART ofrece una cobertura integral de sistemas de video modernos con análisis avanzado de IA y ofrece soluciones para diversas áreas de aplicación.

Smart Line

Además de la fiabilidad habitual, la línea de productos SMART de GRUNDIG Security ofrece numerosas funciones de análisis de imágenes, respaldadas por inteligencia artificial (IA). Por ejemplo, utilice la función LPR para reconocer matrículas o el reconocimiento facial para identificar personas. O reduzca el número de falsas alarmas clasificando los objetos como 'Vehículo', 'Persona' u 'Otro'. Las cámaras SMART de GRUNDIG Security son capaces de detectar personas en multitudes, contar el número de cabezas y medir la longitud de las colas, p. B. a determinar en el área de pago. De esta forma, te ayudan a utilizar tus recursos de forma óptima. También le informan si personas no autorizadas cruzan líneas predefinidas o ingresan a determinadas áreas.

Características

- Caja de conexiones para una fácil instalación

Especificación GU-BR-AJX08

General	
Adecuado para:	GU-CI-AC5637V
Color:	Blanco
Especificación PoE:	802.3af/at (PSE)
Conexiones	
Interfaz de red:	1x 10, 100, 1000 Base T, TX (RJ-45)
Presupuesto de PoE:	30 W
Aprobaciones	
Regulación:	RoHS Compliant
Ambiental	
Temperatura de funcionamiento:	-30 °C ~ 60 °C (-22 °F ~ 140 °F)
Humedad de funcionamiento:	10% ~ 90%, sin condensación
Eléctrico	
Consumo de energía:	Max. 5 W
Mecánico	
Material:	Plástico robusto
Dimensiones:	305 x 156 x 70 mm (12,01 x 6,14 x 2,75 Inch)

GU-BR-AJX08

Mecánico	
Peso:	1160 g (2.6 lb)
Embalaje	
Dimensiones del paquete:	340 x 80 x 170 mm (13,4 x 3,1 x 6,7 inch)
Peso del paquete:	1400 g (3,1 lbs)
Unidad de empaque:	10
Dimensiones del paquete a granel:	420 x 355 x 360 mm (16,5 x 14 x 14,2 inch)
Peso del paquete a granel:	14400 g (31,7 lbs)

Accesorios

GD-BR-AMW08

GU-BR-AJX08A
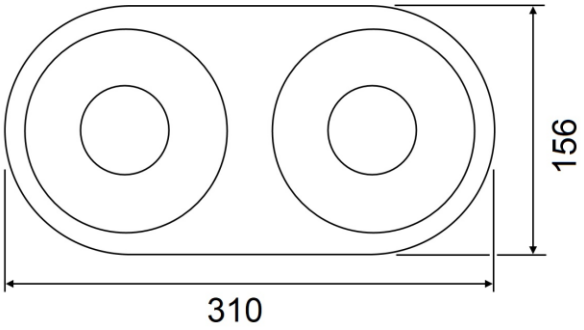
Dimensiones