Kutu ve tutucu Aksesuarlar

GU-BR-AJX07

Kategoriler: Dome Muhafazası ve Montaj Ayakları - Kutu ve tutucu - Aksesuarlar

Ürün Kodu:: GU-BR-AJX07

EAN CODE: 4260573064021

SMART

SMART ürün grubu, gelişmiş yapay zeka analiziyle modern video sistemlerinin kapsamlı kapsamını sunar ve çeşitli uygulama alanları için çözümler sunar

Smart Line

GRUNDIG Security'nin SMART ürün grubu, olağan güvenilirliğe ek olarak, yapay zeka (AI) tarafından desteklenen çok sayıda görüntü analizi işlevi sunar. Örneğin, plakaları tanımak için LPR işlevini veya kişileri tanımlamak için yüz tanımayı kullanın. Veya nesneleri 'Araç', 'Kişi' veya 'Diğer' olarak sınıflandırarak yanlış alarm sayısını azaltın. GRUNDIG Security'nin SMART kameraları kalabalıktaki insanları algılayabilir, kafa sayısını sayabilir ve kuyrukların uzunluğunu ölçebilir; B. Ödeme alanında belirlenecek. Bu sayede kaynaklarınızı en iyi şekilde kullanmanıza yardımcı olurlar. Ayrıca yetkisiz kişilerin önceden tanımlanmış çizgileri aşması veya belirli alanlara girmesi durumunda da sizi bilgilendirirler.

Özellikler

- Kolay kurulum için bağlantı kutusu
- Sağlam Alüminyum Tasarım

Teknik veriler GU-BR-AJX07

Genellikle	
Renkli:	beyaz
Onaylar	
Düzenleme:	RoHS Uyumlu
Mekanik	
Malzeme:	Metal
Ölçütleri:	Ø 147 × 67 mm (Ø 5.8 × 2.63 inch)
Ağırlık:	310 g (0.68 lb)
Paketleme	
Paket boyutları:	150 x 150 x 85 mm (5,9 x 5,9 x 3,3 inch)
Paket ağırlığı:	400 g (0,9 lbs)
Paketleme ünitesi:	24
Toplu ambalajın boyutu:	470 x 315 x 360 mm (18,5 x 12,4 x 14,2 inch)
Toplu Paket Ağırlığı:	10100 g (22,3 lbs)

Aksesuarlar

GU-BR-AJX07

GU-BR-AMP01

GU-BR-AMW01

Boyutlar

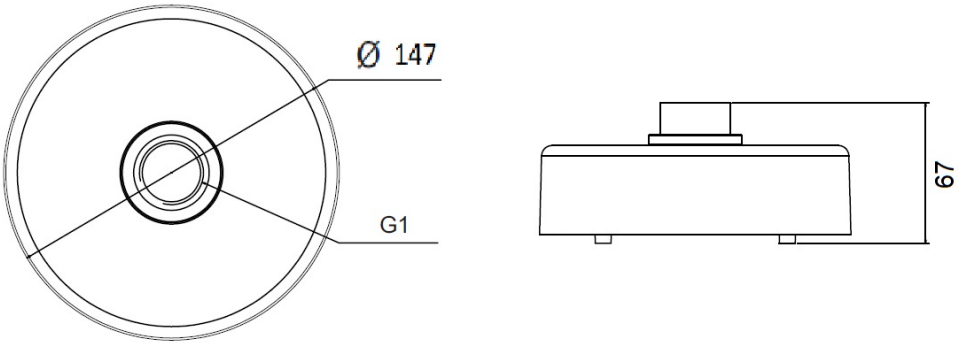

Aşağıdaki ürünlere uyar:

GU-CI-AC5637V	5 MP IP Kamera