GU-BR-AJX06

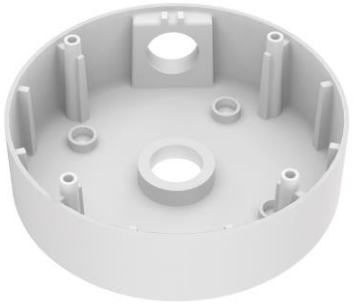

Категория: для купольных камер - Корпуса и кронштейны - Аксессуары

Код товара: GU-BR-AJX06

Код EAN:: 4260573064014

SMART

Линейка продуктов SMART предлагает комплексный охват современных видеосистем с расширенным анализом искусственного интеллекта.

Smart Line

Помимо обычной надежности, линейка продуктов SMART от GRUNDIG Security предлагает многочисленные функции анализа изображений, поддерживаемые искусственным интеллектом (ИИ). Например, используйте функцию LPR для распознавания номерных знаков или распознавание лиц для идентификации людей. Или уменьшите количество ложных тревог, классифицируя объекты как «Транспортное средство», «Человек» или «Другое». Камеры SMART компании GRUNDIG Security способны обнаруживать людей в толпе, подсчитывать количество голов и измерять длину очередей. Б. определяется в кассе. Таким образом, они помогают вам оптимально использовать ваши ресурсы. Они также информируют вас, если посторонние люди пересекают заранее определенные линии или входят в определенные зоны.

Функции

- Распределительная коробка поставки для облегчения установки
- Прочная алюминевая конструкция

Спецификация GU-BR-AJX06

Программное обеспечение	
Подходящий для :	GU-CI-AC5637V
Цвет:	бе́лый
Сертификаты	
Соответствие стандартам:	RoHS Compliant
Механические характеристики	
Материал:	Металл
Габаритные размеры:	Ø 147 × 46 мм
Масса:	310 г
Упаковка	
Размеры упаковки:	150 x 150 x 85 мм
Вес упаковки:	400 г
Упаковочная единица:	24
Размер оптовой упаковки:	470 x 315 x 360 мм
Общий вес упаковки:	10100 г

Аксессуары

GU-BR-AJX06

GU-BR-AMP01

GU-BR-AMW01
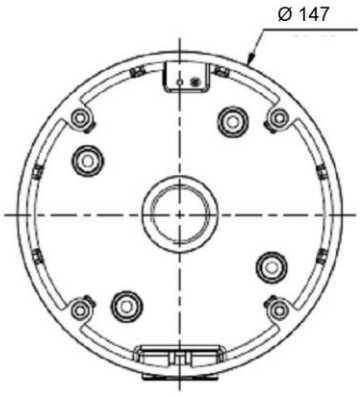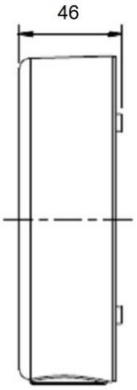
Wymiary