Sistema de posicionamiento

# GD-TI-AT30155K

Categoría: Sistema de posicionamiento - Imágenes Térmicas - Cámara

Número de artículo: GD-TI-AT30155K

EAN CODE: 4260573063185

## PREMIUM

La línea de productos PREMIUM ofrece soluciones versátiles con características únicas e incomparables.

## Reflejos

Esta tecnología emplea un algoritmo de aprendizaje profundo muy avanzado que puede discernir si la alarma fue activada por un humano, un vehículo o algún otro objeto.

### Deep Learning

El Deep Learning está inspirado en la compleja estructura del cerebro humano. Este método innovador permite procesar información y realizar las acciones correspondientes basadas en el análisis.

## Características

- Deep Learning - Análisis de personas y vehículos: La clasificación de personas y vehículos con autoaprendizaje mejora el filtrado de alarmas no deseadas
- Con limpiaparabrisas incorporado para el cristal frontal
- La cámara inteligente de doble banda se basa en la última quinta generación sin refrigeración tecnología infrarroja y tecnología de imágenes de luz visible de alta definición, diseñada para monitoreo remoto diurno y nocturno, Operación 24 horas al día, 7 días a la semana
- Transmisión dual con 1 canal de infrarrojos y 1 canal óptico
- Construcción robusta en metal
- Detección: Vehículo 13.000 m Humano 5.200 m Reconocimiento: Vehículo 3.400 m Humano 1.300 m

GRUNDIG

## Especificación GD-TI-AT30155K

| | |
|---|---|
| **Módulo térmico** | |
| Sensor térmico: | Vanadium Oxide Uncooled Focal Plane Array |
| Resolución: | 640 x 512 |
| Velocidad de fotogramas (TH): | 25 ips |
| IFOV: | 0.11 ~ 0.55 mrad |
| NETD: | < 40 mk (@25° C, F=1.0) |
| Banda de ondas de respuesta: | 7.5 µm to 14 µm |
| Detector de tono: | 17 µm |
| Distancia focal (IR): | 31 ~ 155 mm, zoom continuo de 5 aumentos |
| Ángulo de visión (IR): | 20° x 15° ~ 4° x 3° (HxV) |
| Control de lente: | - Zoom eléctrico<br>- enfoque manual / automático, algoritmo de enfoque activo adaptativo 3A, admite múltiples modos de disparo,<br>alta velocidad precisa<br>- Máquina óptica: modo 3CAM y estructura de máquina óptica AS+DOE, infrarrojo alto transmitancia, sin enfoque virtual y alta estabilidad del eje óptico en el proceso de zoom |
| **Procesamiento de imágenes** | |
| Mejora de imagen (IR): | Tecnología de mejora de imagen digital SDE para mejorar los detalles de la imagen |
| Polaridad de pseudo-color: | 16 tipos de imágenes de pseudo-color, negro caliente / blanco caliente dos polaridades |
| Parámetros de imagen: | Control automático de ganancia AGC, brillo, contraste,<br>Polaridad de pseudocolor: negro caliente/blanco caliente,<br>Zoom electrónico: 2x, 4x, 8x |
| Zoom electrónico: | 2x, 4x, visualización de pantalla completa sincrónica |
| Corrección NUC: | Corrección automática / manual, corrección de fondo |
| **Cámara** | |
| Sensor de imagen: | 1/1.8" progressive Scan CMOS |
| Resolución de video: | 1920 x 1080 |
| Sensibilidad de color: | 0.001 Lux @ F1.6 (AGC ON) |
| Sensibilidad B / N: | 0.0002 Lux |
| Balance de Blancos: | Automático, manual, interior, exterior, lámpara fluorescente, lámpara incandescente, luz natural |
| **Ópticas** | |
| Longitud focal de la lente: | 8 ~ 500 mm motorizados , enfoque automático |
| Número F del iris: | F1.6 |
| Control de Iris: | Auto iris (DC) |
| Ajuste de enfoque: | Automático, Manual, Semiautomático |
| **Vídeo** | |
| Col / B & W: | Auto, Filtro IR extraíble |
| Amplio margen dinámico: | 120 dB |
| Mejora de imagen: | BLC, 3D DNR, Defog, EIS, HLC |
| Interruptor día / noche: | Soporte automático, programado |
| **General** | |
| Detección de incendios: | Soportado |

| | |
|---|---|
| **Velocidad de fotogramas** | |
| 1. Transmitir: | Térmica: 30 ips (640 × 512)<br>Óptico: 30 ips (1920 × 1080) |
| **Red** | |
| Compresión de Vídeo: | H.264, H.265 |
| Tasa de bits: | 32Kbps ~ 16Mbps |
| Memoria SD: | Ranura Micro SD, SDHC, SDXC incorporada |
| Software de cliente: | C-WERK-Viewer |
| Protocolo de red: | TCP/IP, HTTP,RTP, RTSP, UDP, IPv4/IPv6, NF |
| Transmisión: | Dos Flujos, configuración de resolución de imagen, velocidad de fotogramas y flujo de datos |
| **Pan Tilt Zoom** | |
| Número de patrullas: | 6 cruceros, 1 manzana, 1 barrido de línea |
| Número de preajustes: | 5000 |
| Velocidad panorámica: | Configurable desde 0,01 °/ seg a 30 °/ seg |
| Velocidad de inclinación: | Configurable de 0,1 ° / seg a 15 ° / seg |
| Recorrido del alcance: | 360º sin fin |
| Rango de inclinación: | -45° ~ +45°, -20° ~ +60° opcional |
| Zoom proporcional: | La velocidad de rotación se puede ajustar automáticamente según los múltiplos de zoom |
| Funciones de seguimiento: | Seguimiento manual, Seguimiento automático |
| **Conexiones** | |
| Interfaz de red: | 1x 10, 100 Base T (Ethernet), TX (RJ-45) |
| Interfaces en serie: | 1x RS-422, 1x RS-485 |
| Control Pan/Tilt: | Pan (Izquierda/Derecha), Tilt (Arriba/Abajo) |
| **Funciones inteligentes** | |
| Detección de Movimiento: | On/ Off/ Configuración de Área |
| Detección de intrusiones: | Entrar y holgazanear en una región virtual predefinida |
| Cruce de línea: | Cruzar una línea virtual predefinida |
| Entrada de región: | Entrar en una región virtual predefinida desde el lugar exterior |
| Salida de región: | Salida de una región virtual predefinida |
| Equipaje desatendido: | Objetos sobrantes en la región predefinida, como equipaje, bolso, materiales peligrosos |
| Merodeando: | Las personas permanecen en un área previamente definida por más tiempo del preestablecido |
| Retiro de objetos: | Objetos retirados de la región predefinida, como las exhibiciones en pantalla |
| Detección facial: | El rostro humano aparece en la imagen puede b e detectado y activa la acción del evento |
| **Aprobaciones** | |
| Clasificación de protección: | IP66 (IEC 60529-2013) |
| Regulación: | CE, FCC, Cumple con RoHS |
| Estándar: | ONVIF (Profile S), ISAPI |
| **Ambiental** | |
| Temperatura de funcionamiento: | -35 °C ~ 60 °C (-31 °F ~ 140 °F) |
| Humedad: | menos del 90%, sin condensación |
| **Eléctrico** | |
| Voltaje de suministro: | Adaptador de corriente 230VAC / 24VDC incluido |
| Consumo de energía: | 100 W |

| | |
|---|---|
| **Mecánico** | |
| Dimensiones: | 590 x 620 x 340 mm (23 x 24,4 x 13,4") |
| Peso: | 35000 g (77 lb) |
| **Opciones** | |
| Limpiador: | Limpiaparabrisas motorizado de vidrio frontal integrado |

## Accesorios

GD-HW-SD-128GB

GD-HW-SD-256GB

## Dimensiones

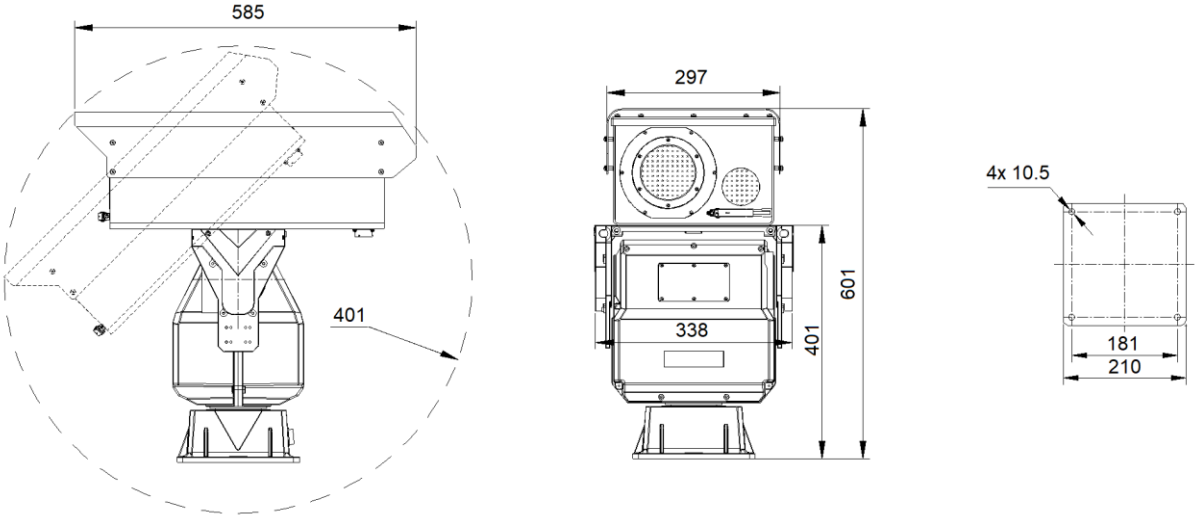


## Garantizar

Todas las cámaras de las líneas de productos “SMART”, “PRO” y “PREMIUM” tienen un período de garantía extendida de 5 años en piezas electrónicas, no incluido el desgaste mecánico de piezas móviles. Tenga en cuenta nuestra términos y condiciones generales de entrega.