GD-CT-AC2116E

Telecamera eyeball HD-TVI 2 MP 2,8mm lente fissa

- Telecamera a colori HD-TVI da 2 megapixel con video in tempo reale full HD 1080P
- Ottica: f =2,8 mm
- Meccanismo a 3 assi, installazione a parete/soffitto
- 0 Lux: distanza visibile dell'illuminatore IR a LED integrato fino a 20 m
- Allarme flash bianco con rilevamento PIR

ESSENTIAL

- Linea di prodotti Essenziale: funzioni di base di alta qualità e molte funzioni per applicazioni più piccole

Codice articolo: GD-CT-AC2116E

Codice ean: 4260573061624

Specifiche Techniche GD-CT-AC2116E

Telecamera	
Sensore:	2 Megapixel scansione progressiva CMOS
Pixels - effettivi:	1920 (H) x 1080 (V)
Sensibilità Colori:	0,01 Lux @ F1.2 (AGC ON)
Sensibilità Bianco/Nero:	0 Lux LED IR on
Velocità Shutter:	1/25 (1/30) ~ 1/50, 000 sec
Bilanciamento del Bianco:	Auto , Manual
Obiettivi	
Lunghezza focale:	2.8 mm
Iris F-Number:	F1.2
Attacco Ottica:	M12
Campo visivo:	103° (orizzontale), 59° (verticale), 118° (diagonale)
Illuminatore	
Portata IR LED:	Fino a 20 m
lunghezza d'onda:	850 nm
LED bianco:	Alarm/ Off
Video	
Standard Video:	PAL, NTSC
Col/B:	Auto , colore , B&W, IR-cut filter removable (ICR)
Miglioramento dell'immagine:	BLC, 3D DNR, Anti-Flicker, Mirror, AGC
Frame Rate (Max@Resolution):	PAL: 1080p@25ips NTSC: 1080p@30ips
Generale	
OSD:	Inglese
Controllo su cavo coassiale:	Coaxitron®, CCVC
Prospettiva PIR:	110°
Gamma di sensori PIR:	11 m
Connessioni	
Uscita(e) d'allarme:	1 staffetta, normalmente apera, morsettiera
Uscita(e) Video:	1x HD-TVI (BNC)
Approvazioni	
Normative:	CE, EAC, FCC, RoHS Compliant
Grado di Protezione:	IP67 (IEC 60529-2013)
Ambientale	
Temperatura d'utilizzo:	-40 °C ~ 60 °C (-40 °F ~ 140 °F)
Umidità:	Meno del 95%, senza condensa
Elettrico	
Alimentazione:	12 VDC ±10%

Codice articolo: GD-CT-AC2116E

Codice ean: 4260573061624

Elettrico	
Assorbimento Potenza:	Max. 4 W
Meccanico	
Montaggio:	Pan: 0° a 360°, tilt: 0° a 75°, rotation: 0° a 360°, 3-Axis Adjustment
Dimensioni:	Ø 110 x 90 mm (Ø 4,32 × 3,53 inch)
Peso:	310 g (0.68 lb)

Accessori:

GD-BR-AMW14

GD-BR-AJX04

GD-AC-VB01

Dimensioni:

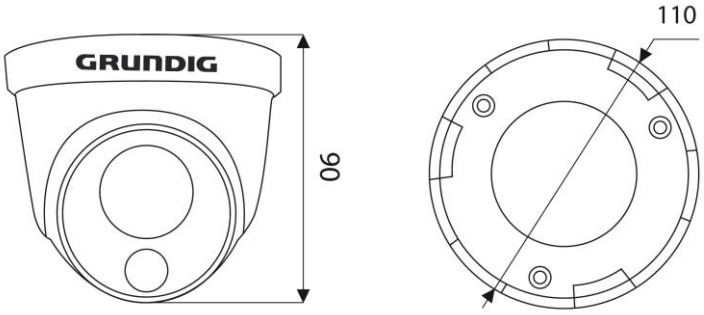

Codice articolo: GD-CT-AC2116E

Codice ean: 4260573061624