2 MP HD-analogique Caméra

GD-CT-AC2113E

Catégorie: Minidome - HD-analogique - Caméra
Réfèrence: GD-CT-AC2113E
CODE EAN: 4260573060412

ESSENTIAL

La gamme de produits ESSENTIAL offre des performances élevées et des fonctionnalités essentielles, idéales pour les petites applications.

Essential Line

De nombreuses installations de petite et moyenne taille peuvent être exploitées sans exigences particulières. En cas d'incident, l'enregistrement de séquences vidéo peut suffire à reconstituer les événements à partir des images enregistrées. GRUNDIG Security propose une large gamme d'applications standards pour répondre à ces exigences. Il s'agit notamment de caméras qui fournissent des images haute résolution quelles que soient les conditions d'éclairage et d'enregistreurs capables de stocker des séquences vidéo pendant des semaines ou des mois. Cette pratique étant rarement utilisée pour des raisons de confidentialité, la gamme de produits « Essential » est idéale pour répondre aux besoins de base avec une qualité d'image élevée.

Caractéristiques

- Caméra HD-TVI 2 Mégapixels avec vidéo Full HD 1080p temps réel
- Support 3 axes, 2 types de montage: mural/plafond
- Contrôle IR Intelligent
- Objectif: f = 2,8 mm
- 0 Lux : IR LED intégré, distance de visionnement jusqu'à 20m
- Alimentation 12Vcc

GRUNDIG

Specification GD-CT-AC2113E

Caméra	
Capteur:	2 mégapixels progressive balayage CMOS
Pixels - effectifs:	1984 (H) x 1105 (V)
Sensibilité couleur:	0,01 Lux @ F1.2 (AGC ON)
Sensibilité N&B:	0 Lux LED IR on
Vitesse du shutter:	1/25 (1/30) ~ 1/50. 000 sec
Balance des Blancs:	ATW, Manuel
Objectiv	
Longueur focale de l'objectif:	2,8 mm
Nombre F iris:	F2.0
Monture:	M12
Champ de vision:	106°
Projecteur	
Portée IR utile:	Jusqu'à 20 m
Longueur d'onde:	850 nm
Vidéo	
Standards vidéo:	PAL/NTSC
Coleur/N&B:	Auto / Couleur / N&B (filtre amovible)
Wide Dynamic Range:	WDR digital
Amélioration de l'image:	BLC, 2D DNR, Anti-Flicker, Mirror, AGC
Rapport S/B:	>62 dB
Frame Rate (Max@Resolution):	PAL: 1080p@25ips NTSC: 1080p@30ips
Général	
OSD:	Anglais
Contrôle par câble coaxial:	Coaxitron®, CCVC
Connexions	
Sortie(s) vidéo:	1x HD-TVI (BNC)
Approbations	
Indice de protection:	IP66 (IEC 60529-2013)
Normes:	CE, EAC, FCC, RoHS Conforme
Environnement	
Température d'utilisation:	-40 °C ~ 60 °C (-40 °F ~ 140 °F)
Humidité:	Moins que 95%, sans condensation
Électrique	
Alimentation:	12 VDC ±10%
Consommation:	Max. 4 W
Mécanique	
Montage:	Pan: 0° to 360°, tilt:-90° to 90°, rotation: 0° to 360°, ajustement à 3 axes
Dimensions:	Ø 90 x 80 mm (3,53 x 3,15 inch)
Poids:	400 g (0,88 lb)

Emballage	
Dimensions du colis:	111 x 111 x 84 mm (4,4 x 4,4 x 3,3 inch)
Poids du colis:	300 g (0,7 lbs)
Unité de conditionnement:	36
Dimension du colis en vrac:	466 x 352 x 278 mm (18,3 x 13,9 x 10,9 inch)
Poids du colis en vrac:	11300 g (24,9 lbs)

Accessoires

GD-AC-VB01

GD-BR-AJX05

GD-BR-AMW14
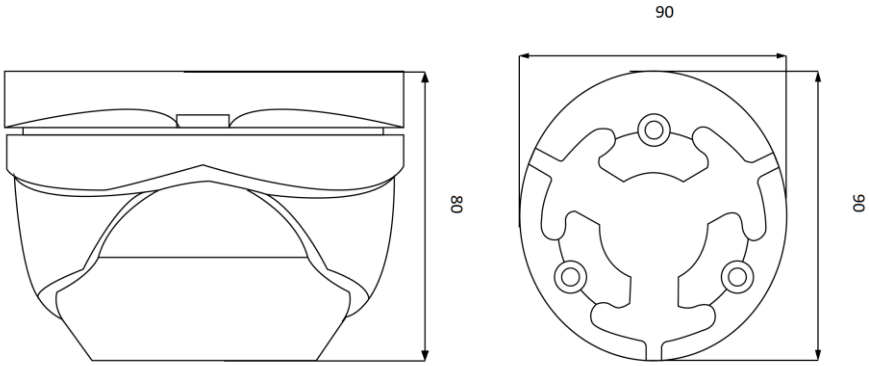
Dimensions