4 MP IP-Kamera 4mm

GD-CI-FC4617V

Typ: Fix Dome - IP - Kamera
Artikelnummer: GD-CI-FC4617V
EAN CODE: 4260573064540

ESSENTIAL

Die ESSENTIAL-Produktlinie bietet hohe Leistung und grundlegende Funktionen, ideal für kleinere Anwendungen.

Highlights

H.265pro+

H.265pro+ basiert auf dem Standardformat H.265/High Efficiency Video Coding (HEVC). Mit H.265pro+ kommt die Videoqualität der von H.265/HEVC nahe, reduziert jedoch aufgrund von Schlüsseltechnologien die erforderliche Übertragungsbandbreite und Speicherkapazität.

Objektklassifizierung

Diese Technologie nutzt einen hochentwickelten Deep-Learning-Algorithmus, der erkennen kann, ob der Alarm durch einen Menschen, ein Fahrzeug oder ein anderes Objekt ausgelöst wurde.

Essential Line

Viele kleine und mittelgroße Systeme können ohne besondere Anforderungen betrieben werden. Im Fall von Zwischenfällen kann die Aufzeichnung von Videosequenzen ausreichen, um den Tathergang anhand der aufgenommenen Bilder zu rekonstruieren. Für diese Anforderungen bietet GRUNDIG Security eine umfangreiche Palette an Standardanwendungen an. Dazu gehören Kameras, die unabhängig von den Lichtverhältnissen hochauflösende Bilder liefern sowie Rekorder, die Videosequenzen über Wochen oder Monate speichern können. Da aufgrund von Datenschutzbedenken von dieser Praxis selten Gebrauch gemacht wird, ist die "Essential" Produktlinie ideal, um grundlegende Anforderungen mit hoher Bildqualität zu erfüllen.

Merkmale

- WDR (Wide Dynamic Range) für extreme Gegenlichtsituationen
- 2-Achsen einstellbar
- Unterstützt Dual Power PoE/DC12V
- H.265/H.265+, H.264/H.264+& MJPEG-Kompressionsverfahren
- 0 Lux: Eingebauter LED-IR-Strahler, bis zu 30m Reichweite

Technische Daten GD-CI-FC4617V

Kamera	
Bildaufnahmeelement:	1/3" progressive Scan CMOS
Videoauflösung:	2560 x 1440
Empfindlichkeit (Farbe):	0,01 Lux @ F2.0 (AGC ON)
Empfindlichkeit (SW):	0 Lux LED IR on
Verschlusszeit:	1/3" ~ 1/100, 000 s (Automated Electronic Shutter)
Bildintegration:	Ja
Weissablgeich:	AWB1, Locked WB, Fluorescente lamp, Incandescent lamp, Warm light, Natural light
Objektiv	
Objektivbrennweite:	4 mm
Blendenwert:	F2.0
Objektivart:	M12
Bildwinkel:	76° (horizontal), 41° (vertikal), 90° (diagonal)
Beleuchtung	
Max. IR Reichweite:	Bis zu 30 m
Wellenlänge:	850 nm
Video	
Farbe/SW:	Ein/Aus/Automatisch mit Schwenkfilter
Wide Dynamic Range:	120 dB
Bildverbesserung:	BLC, 3D DNR, HLC
Bildeinstellungen:	Drehmodus, Sättigung, Helligkeit, Kontrast, Schärfe und Weissabgleich einstellbar durch Client Software oder Browser
Tag- /Nacht- Umschaltung:	Automatisch, Zeitplan
Privatzonen:	4 Zonen, Rechteck
Allgemein	
DRI-Bereich:	Detektionsbereich: 79 m Erkennungsbereich: 15 m Identifikationsbereich: 7 m
Bildrate	
Main Stream:	50 Hz: 20 Bps (2560 × 1440) 25 Bps (1920 × 1080, 1280 × 720) 60 Hz: 20 Bps (2560 × 1440) 30 Bps (1920 × 1080, 1280 × 720)
Sub- Stream:	50 Hz: 25 Bps (1280 × 720, 640 × 480, 640 × 360) 60 Hz: 30 Bps (1280 × 720, 640 × 480, 640 × 360)
Netzwerk	
Funktionen:	Antiflicker, Heartbeat, Spiegel, Passwortschutz, Privatzonen, Wasserzeichen
Videokompression:	Hauptstream: H.264, H.264+, H.265, H.265+ Substream: H.264, H.265, MJPEG
Interessenbereich:	1 Zone
H.264 Profile:	Baseline Profile / Main Profile / High Profile
Bitrate:	32K Bps ~ 8M Bps
Netzwerkprotokoll:	TCP/IP, ICMP, HTTP, FTP, DHCP, DNS, RTP, RTSP, NTP, SMTP, QoS, UDP, IPv6, IGMP

Netzwerk	
Onlinesicherheit:	Passwortschutz, kompliziertes Passwort, Wasserzeichen, Basic- und Digest-Authentifizierung für HTTP, WSSE und Digest-Authentifizierung für Open Network Video Interface, Sicherheits-Audit-Protokoll, Host-Authentifizierung (MAC-Adresse)
Anschlüsse	
Netzwerkanschlüsse:	1x 10/100 Base T/TX PoE (RJ-45)
Intelligent Funktionen	
Einbruchserkennung:	Aktivitätserkennung mit Personen- und Fahrzeugerkennung
Ereignisquelle:	Video-Manipulation, Netzwerk getrennt, IP-Adressenkonflikt
Standards	
Schutzklasse:	IP67 (IEC 60529-2013), IK10 (IEC 62262:2002)
Normen:	CE, EAC, FCC, RoHS konform
Standard:	ONVIF (Profile S, Profile T), ISAPI, SDK
Umgebung	
Betriebstemperatur:	-30 °C ~ 60 °C (-22 °F ~ 140 °F)
Rel. Luftfeuchte:	weniger als 95%, nicht Kondensierend
Elektrisch	
Versorgungsspannung:	12 VDC, PoE (IEEE 802.3af)
Leistungsaufnahme:	Max. 6,5 W
Mechanisch	
Befestigung:	Schwenken: 0° bis 355°, Neigen:0° bis 75°, 2-Achsen einstellbar
Abmessungen:	Ø 111 × 85mm (Ø 4,4 × 3,3 inch)
Gewicht:	520 g (1,15 lb)
Verpackung	
Paketabmessungen:	134 x 134 x 108 mm (5,3 x 5,3 x 4,3 inch)
Paketgewicht:	600 g (1,3 lbs)
Verpackungseinheit:	24
Abmessungen der Umverpackung:	568 x 345 x 288 mm (22,4 x 13,6 x 11,3 inch)
Gewicht der Umverpackung:	14900 g (32,8 lbs)

Zubehör

GD-BR-AJX03

GD-BR-AMP09

GD-BR-AMW05

GD-BR-ASN01

GD-BR-AWJ02
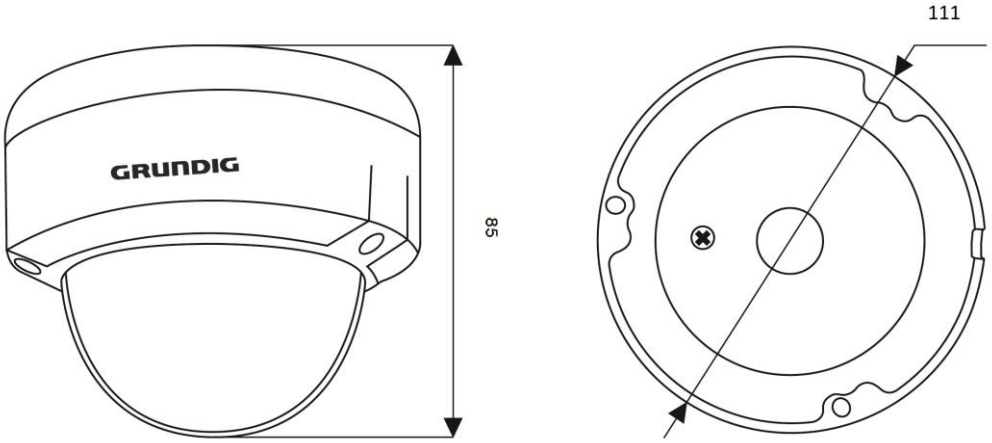
Abmessungen