4 MP IP Cámara

GD-CI-CP4637V

Categoría: Minidomo - IP - Cámara
Número de artículo: GD-CI-CP4637V
EAN CODE: 4260573063956

PROFESSIONAL

La línea de productos PROFESSIONAL cubre de manera integral los sistemas de video modernos y ofrece soluciones versátiles para diversas áreas de aplicación.

Reflejos

Luz ultrabaja

Diseñada para un rendimiento incomparable en entornos con poca luz, esta cámara incorpora procesamiento de imágenes avanzado y un sensor de imagen de alta capacidad, lo que garantiza una calidad de imagen excepcional incluso en condiciones de luz ultrabaja.

H.265pro+

H.265pro+ se basa en el formato estándar H.265/Codificación de vídeo de alta eficiencia (HEVC). Con H.265pro+, la calidad del vídeo es cercana a la de H.265/HEVC, pero reduce el ancho de banda de transmisión requerido y la capacidad de almacenamiento debido a tecnologías clave.

Next-Generation Video Analytics

Esta tecnología emplea un algoritmo de aprendizaje profundo muy avanzado que puede discernir si la alarma fue activada por un humano, un vehículo o algún otro objeto.

Características

- 4 Megapixel IP Camera with real time video streaming
- Óptica varifocal motorizada: f = 2,8 - 12 mm
- Sensor CMOS de luz ultrabaja, control Smart-IR
- Reducción de alarmas no deseadas (falsas alarmas) mediante la clasificación de objetos de destino utilizando algoritmos de aprendizaje profundo. Esto reduce significativamente las falsas alarmas generadas por objetos que no sean personas o vehículos. Esto facilita la búsqueda de eventos y ahorra capacidad en el disco duro
- H.265 / H .265+, H.264 / H.264 + y modos de compresión MJPEG
- 0 Lux: Iluminador LED IR integrado a una distancia visible de hasta 40 m

GRUNDIG

Especificación GD-CI-CP4637V

Cámara	
Sensor de imagen:	1/3" progressive Scan CMOS
Resolución de video:	2688 × 1520
Sensibilidad de color:	0,003 Lux @ F1.4 (AGC ON)
Sensibilidad B / N:	0 Lux LED IR on
Velocidad de obturación:	1/3 ~ 1/100,000 sec
Obturador lento:	Soporte
Balance de Blancos:	Manual, AWB1, AWB2, Locked WB, Fluorescent lamp, Incandescent lamp, Warm light, Natural light
Ópticas	
Longitud focal de la lente:	2.8 ~ 12 mm motorizado, enfoque automático
Número F del iris:	F=1.4
Montura de la lente:	Ø14
Campo de visión:	108 ° ~ 30 ° (horizontal), 56 ° ~ 17 ° (vertical), 131 ° ~ 35 ° (diagonal)
Iluminador	
Max. distancia IR:	hasta 40 m
Longitud de onda:	850 nm
Vídeo	
Col / B & W:	On/Off/Auto, Filtro IR extraíble
Amplio margen dinámico:	120 dB
Mejora de imagen:	BLC, 3D DNR, HLC
Configuración de imagen:	Modo de rotación, saturación, brillo, contraste, nitidez, AGC y balance de blancos ajustables por software cliente o navegador web
Interruptor día / noche:	Soporte automático, programado, día , noche
Audio	
Compresión de audio:	G.711ulaw/G.711alaw/G.722.1/G.726/MP2L2/PCM/MP3/AAC
Velocidad de bits de audio:	64Kbps(G.711)/16Kbps(G.722.1)/16Kbps(G.726)/32-192Kbps(MP2L2)/32 Kbps(PCM)/ 8-320 Kbps(MP3)
Filtro de ruido ambiental:	Si
Velocidad de fotogramas	
1. Transmitir:	50 Hz: 20 fps (2592 x 1944) 25 fps (2688 × 1520, 2304 × 1296, 1920 × 1080, 1280 × 720) 60 Hz: 20 fps (2592 x 1944) 30 fps (2688 × 1520, 2304 × 1296, 1920 × 1080, 1280 × 720)
2. Transmitir:	50 Hz: 25 fps (640 × 480, 640 x 360, 320 × 240) 60 Hz: 30 fps (640 × 480, 640 x 360, 320 × 240)
3. Transmitir:	50 Hz: 25 fps (1280 × 720, 640 x 480, 640 × 360, 360 × 240) 60 Hz: 30 fps (1280 × 720, 640 x 480, 640 × 360, 360 × 240)
Red	
Usuarios:	3 Niveles: administrador, operador y usuario
Número de clientes:	Hasta 6 simultáneamente
Funciones:	Restablecimiento de una tecla, antiparpadeo, tres transmisiones, latido, espejo, protección con contraseña, máscara de privacidad, marca de agua, filtro de dirección IP

Red	
Compresión de Vídeo:	Stream 1: H.264, H.264+, H.265, H.265+ Stream 2: H.264, H.265, MJPEG Stream 3: H.264, H.265
Región de interés:	1 región fija para cada transmisión
Perfil de código H.264:	Perfil de línea base / Perfil principal / Perfil alto
Tasa de bits:	32Kbps ~ 8Mbps
Scalable Video Coding (SVC):	apoyado
Memoria SD:	Ranura para tarjeta Micro SD / SDHC / SDXC con ANR (hasta 256G), NAS (compatible con NFS, SMB / CIFS)
Protocolo de red:	TCP/IP, IPv4, ICMP, HTTP, HTTPS, FTP, DHCP, DNS, DDNS, RTP, RTSP, NTP, UPnP, SMTP, IGMP, 802.1X, QoS, IPv6, Bonjour, UDP, PPPoE, SNMP, SLS/TLS
Seguridad cibernética:	3 niveles de gestión de usuarios: administrador, operador, usuario, cifrado AES para protección con contraseña, contraseña complicada, autenticación de inicio de sesión HTTPS (SSL), autenticación básica y implícita para HTTP / HTTPS, autenticación 802.1X, (EAP-LEAP), autenticación 802.1X (EAP-TLS), autenticación 802.1X (EAP-MD5), marca de agua, filtro de dirección IP, autenticación WSSE y digest para ONVIF, registro de auditoría de seguridad, SNMP V2, SNMP V3, TLS 1.0, TLS 1.1, TLS 1.2, TLS 1.2 con suites de cifrado actualizadas que incluyen cifrado AES 256., Protección de retardo de fuerza bruta, Firmware firmado, Arranque seguro mediante verificación de software
Conexiones	
Entrada / salida de audio:	entrada de audio de 1 canal y salida de audio de 1 canal
Entrada / salida de alarma:	1 entrada, 1 salida (hasta 24 VCC 500 mA)
Interfaz de red:	1x 10, 100 Base T, TX PoE + (RJ-45)
Funciones inteligentes	
Análisis de aprendizaje profundo:	captura de rostro, detección de cruce de línea, detección de intrusión, detección de entrada de región, detección de salida de región, humano, vehículo
Detección de Movimiento:	Apagado, ENCENDIDO (Normal), Modo experto: 8 zonas rectangulares definidas por el usuario, por programación
Detección de intrusiones:	Entrar y holgazanear en una región virtual predefinida
Cruce de línea:	Cruzar una línea virtual predefinida
Entrada de región:	Entrar en una región virtual predefinida desde el lugar exterior
Salida de región:	Salida de una región virtual predefinida
Protección contra manipulaciones:	Cambio de escena y desenfoque
Origen del Evento:	manipulación de video, red desconectada, dirección IP en conflicto, HDD lleno, error de HDD, inicio de sesión ilegal, detección de movimiento
Acción de evento:	Grabación: tarjeta de memoria previa al evento, posterior al evento y / o almacenamiento en red. Carga de imágenes: FTP, HTTP y NAS. Activar notificación por correo electrónico: HTTP, ISAPI. Alarma de audio, alarma de luz blanca, salida de alarma y notifi
Aprobaciones	
Clasificación de protección:	IP66 (IEC 60529-2013), IK10 (IEC 62262:2002)
Regulación:	CE, EAC, FCC, Cumple con RoHS
Estándar:	ONVIF (Profile S, Profile G, Profile T), ISAPI, SDK
Ambiental	
Temperatura de funcionamiento:	-30 °C ~ 60 °C (-22 °F ~ 140 °F)
Humedad:	menos del 95%, sin condensación

Eléctrico	
Voltaje de suministro:	12 VDC, PoE (IEEE 802.3af)
Consumo de energía:	Max. 11 W
Mecánico	
Montaje:	Panorámica: 0 ° a 355 °, inclinación: 0 ° a 75 °, rotación: 0 ° a 355 °
Dimensiones:	Ø 154 × 133 mm (Ø 6,0 × 5,2 inch)
Peso:	1050 g (2.31 lb)
Embalaje	
Dimensiones del paquete:	244 x 174 x 173 mm (9,6 x 6,9 x 6,8 inch)
Peso del paquete:	1700 g (3,7 lbs)
Unidad de empaque:	8
Dimensiones del paquete a granel:	504 x 365 x 372 mm (19,8 x 14,4 x 14,6 inch)
Peso del paquete a granel:	14100 g (31,1 lbs)

Accesorios

GD-BR-AMF06

GD-BR-AMP10

GD-BR-AMW01

GD-BR-AWJ07

Dimensiones

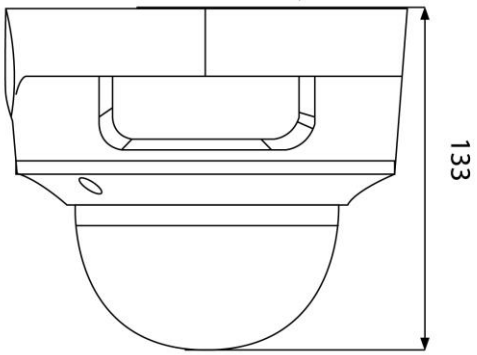

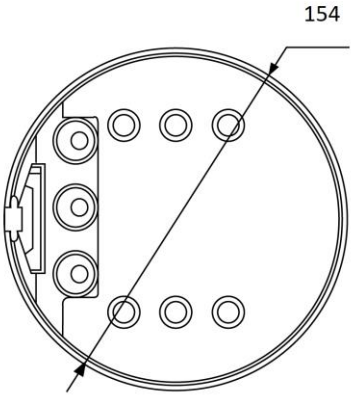

Garantizar

Todas las cámaras de las líneas de productos “SMART”, “PRO” y “PREMIUM” tienen un período de garantía extendida de 5 años en piezas electrónicas, no incluido el desgaste mecánico de piezas móviles. Tenga en cuenta nuestra términos y condiciones generales de entrega.