2 MP IP Telecamera

GD-CI-AP2627V

Categoria: Dome - IP - Telecamera
Codice articolo: GD-CI-AP2627V
Codice EAN: 4260573061310

PROFESSIONAL

La linea di prodotti PROFESSIONAL copre in modo completo i moderni sistemi video e offre soluzioni versatili per diversi campi di applicazione.

Punti salienti

Luce ultra scarsa

Progettata per prestazioni impareggiabili in ambienti scarsamente illuminati, questa fotocamera incorpora un'elaborazione avanzata delle immagini e un sensore di immagine ad alta capacità, garantendo una qualità dell'immagine eccezionale anche in condizioni di illuminazione estremamente scarsa.

H.265pro+

H.265pro+ si basa sul formato standard H.265/High Efficiency Video Coding (HEVC). Con H.265pro+ la qualità video è vicina a quella di H.265/HEVC, ma riduce la larghezza di banda di trasmissione richiesta e la capacità di archiviazione a causa delle tecnologie chiave.

Caratteristiche

- Ingressi e uscite di comunicazione audio e allarme
- 0 Lux: distanza visibile dell'illuminatore IR a LED integrato fino a 30 m
- Sensore CMOS a bassissima luminosità, controllo Smart-IR
- Funzioni di Video Analitica a Bordo: Tripwire, Intrusione, Tamper, Oggetto Abbandonato

GRUNDIG

Specifiche TecnicheGD-CI-AP2627V

Telecamera	
Sensore:	1/2.8" scansione progressiva CMOS
Risoluzione Video:	1920 x 1080
Sensibilità Colori:	0,005 Lux @ F1.2 (AGC ON)
Sensibilità Bianco/Nero:	0 Lux LED IR on
Velocità Shutter:	1/3 ~ 1/100, 000 sec
Otturatore lento:	Supportato
Bilanciamento del Bianco:	Manual, AWB1, AWB2, Locked WB, Fluorescent lamp, Incandescent lamp, Warm light, Natural light
Obiettivi	
Lunghezza focale:	2,8 ~ 12 mm motorizzata autofocus
Iris F-Number:	F1.4
Attacco Ottica:	Ø14
Campo visivo:	105° ~ 35° (orizzontale), 56° ~ 20° (verticale), 126° ~ 40,5° (diagonale)
Illuminatore	
Portata IR LED:	Fino a 30 m
lunghezza d'onda:	850 nm
Video	
Col/B:	On, Off, auto, IR-cut filter removable (ICR)
Wide Dynamic Range:	120 dB
Miglioramento dell'immagine:	BLC, 3D DNR, HLC
Impostazioni d'immagine:	Modalità di rotazione saturazione, luminosità, contrasto, nitidezza Regolabile con client software o web browser
Interruttore giorno / notte:	Supporto auto, in programma, giorno, notte, attivato dall'allarme in
Audio	
Compressione audio:	G.722.1/G.711ulaw/G.711alaw/G.726/MP2L2/PCM/MP3
Bit rate audio:	64Kbps(G.711)/16Kbps(G.722.1)/16Kbps(G.726)/32-192Kbps(MP2L2)/32 Kbps(PCM)/ 8-320 Kbps(MP3)
Filtro del rumore ambientale:	Si
Rete	
Funzioni:	One-key reset, anti-flicker, three streams, heartbeat, mirror, protezione della password, privacy mascherata, filigrana, filtro indirizzo IP
Compressione video:	Main Stream:H.264, H.264+, H.265, H.265+ Sub-Stream: H.264, H.265, MJPEG Third Stream: H.264, H.265
Regione di Interesse:	1 regione fissa per main stream con sub-stream
Profilo codice H.264:	Main Profile / High Profile
Bit rate:	32Kbps ~ 16Mbps
Scalable Video Coding (SVC):	Supportato
Memoria SD:	Slot per scheda Micro SD / SDHC / SDXC con ANR (fino a 128G), NAS (NFS, SMB / CIFS)

Rete	
Frame Rate:	Main Stream 50 Hz: 50 ips (1920 × 1080, 1280 × 960, 1280 × 720) 60 Hz: 60 ips (1920 × 1080, 1280 × 960, 1280 × 720) Sub Stream 50 Hz: 25 ips (640 × 480, 640 x 360, 320 x 240) 60 Hz: 30 ips (640 × 480, 640 × 360, 320 x 240) 3. Stream 50 Hz: 25 ips (1920 × 1080, 1280 × 720, 640 x 360, 352 × 288) 60 Hz: 30 ips (1920 × 1080, 1280 × 720, 640 x 360, 352 x 240)
Network Protocol:	TCP/IP, ICMP, HTTP, HTTPS, FTP, DHCP, DNS, DDNS, RTP, RTSP, RTCP, NTP, SMTP, IGMP, 802.1X, QoS, IPv6, Bonjour, PPPoE, SNMP
Sicurezza informatica:	3 livelli di gestione degli utenti: amministratore, operatore, utente, crittografia AES per protezione con password, password complicata, autenticazione di accesso HTTPS (SSL), autenticazione di base e digest per HTTP / HTTPS, autenticazione 802.1X, (EAP-LEAP), autenticazione 802.1X (EAP-TLS), autenticazione 802.1X (EAP-MD5), filigrana, filtro indirizzo IP, WSSE e autenticazione digest per ONVIF, registro di controllo sicurezza, SNMP V2, SNMP V3, TLS 1.0, TLS 1.1, TLS 1.2, TLS 1.2 con suite di cifratura aggiornate che includono crittografia AES 256., Protezione contro il ritardo della forza bruta, Firmware firmato, Avvio protetto tramite controllo software
Connessioni	
Uscita(e) Video:	1 uscita Test Monitor (CVBS, 1 Vpp). adattatore cavo con femmina bnc connessione inclusa
Ingresso\\Uscita audio:	1-ch audio entrata con 1-ch audio uscita
Ingresso\\Uscita allarme:	1 entrata, 1 uscita (fino a 12 VDC, 30 mA)
Interfacce di rete:	1x 10, 100 Base T, TX PoE+ (RJ-45)
Funzioni intelligenti	
Motion Detection:	Off, ON (normale), Modalità esperto: 8 zone rettangolari definite dall'utente, secondo il programma
Rilevamento intrusione :	Immettere con loiter in una regione virtuale predefinita
Passaggio di linea:	Attraversa una linea virtuale predefinita
Bagaglio incustodito:	Oggetti lasciati nella regione predefinita come il bagaglio, purse, materiali pericolosi
Object Removal:	Oggetti rimossi dalla regione predefinita, come i reperti in mostra
Riconoscimento volti:	Il volto umano è riconosciuto nell'immagine e può innescare un evento
Protezione antisabotaggio:	Scene change con defocus
Event Source:	Manomissione video, rete disconnessa, indirizzo IP in conflitto, HDD pieno, HDD error, illegal login, motion detection
Approvazioni	
Grado di Protezione:	IP66 (IEC 60529-2013), IK10 (IEC 62262:2002)
Normative:	CE, EAC, FCC, RoHS Compliant
Standards:	ONVIF (Profile S, Profile G, Profile T), ISAPI, SDK
Ambientale	
Temperatura d'utilizzo:	-40 °C ~ 60 °C (-40 °F ~ 140 °F)
Umidità:	Meno del 95%, senza condensa
Elettrico	
Protezione da sovratensioni:	TVS 2000V protezione contro i fulmini, protezione da sovratensioni con protezione dai transitori di tensione
Alimentazione:	12 VDC, PoE (IEEE 802.3af)
Assorbimento Potenza:	Max. 11 W
Meccanico	
Montaggio:	Pan: 0° a 355°, tilt: 0° a 75°, rotation: 0° a 355°, 3-Axis Adjustment
Dimensioni:	Ø 154 × 133 mm (Ø 6,0 × 5,2 inch)

Meccanico	
Peso:	1287 g (2.84 lb)

Accessori

GD-BR-AMF06

GD-BR-AMP10

GD-BR-AMW01

GD-BR-AWJ07

Dimensioni

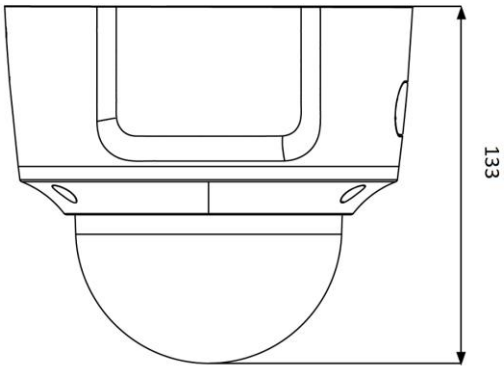

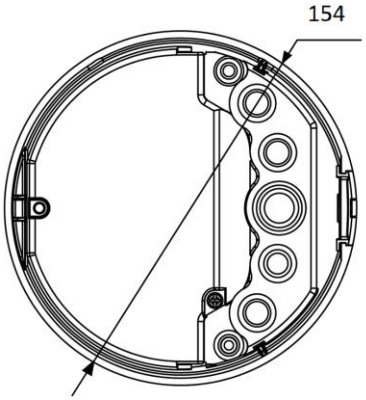

Garanzia

Tutte le camere delle linee di prodotti “SMART”, “PRO” e “PREMIUM” hanno un periodo di garanzia esteso di 5 anni sulle parti elettroniche, non è inclusa l'usura meccanica delle parti in movimento. Si prega di notare il nostro termini e condizioni generali di consegna.